Новая информация по оконным системам

SALAMANDER
WINDOW & DOOR SYSTEMS

AIdF 20/007

Тема: Новое щеточное уплотнение
Система: Комплектующие Саламандер
Артикулы: Старый артикул: 404 940 Новый артикул: 404 941

Техническое описание

Уважаемые коллеги и партнеры,

мы оптимизировали высоту щеточного уплотнения 404 940.
Новый артикул 404 941 будет доступен для заказов после продажи складских остатков старого щеточного уплотнения или в конце текущего года.

НОВОЕ	***Щеточное уплотнение для капельника 476 640***	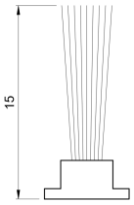
Артикул:	**404 941**	
Упак.ед.: [м]	**12 м**	

СТАРОЕ	***Щеточное уплотнение для капельника 476 640***	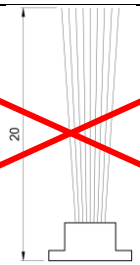
Артикул:	**404 940**	
Примечание:	**Удалено из ассортимента**	

С дружеским приветом,

Команда
Саламандер Индустри-Продукте ГмбХ

AIdF 20/007

Дверной порог	Дверная створка	Капельник
216 325	**251 040**	**216 655**

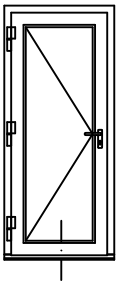

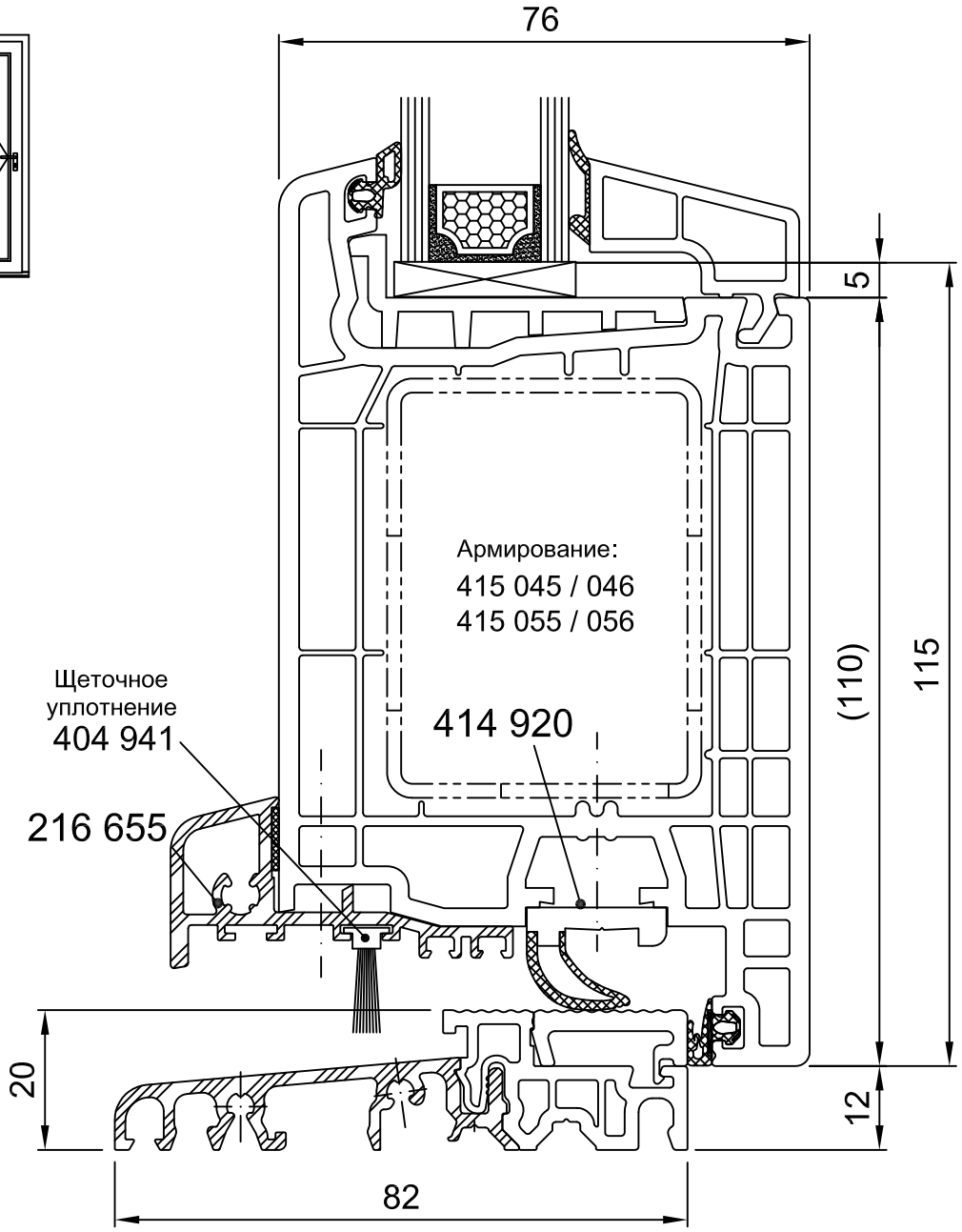

Дверь
запасного выхода
251 030

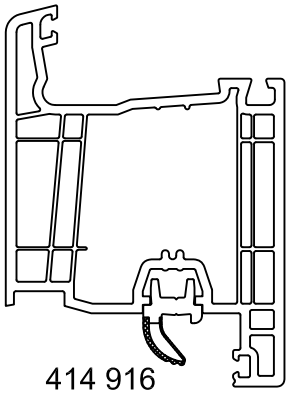

Уплотнить нетвердеющим нейтрально-отверждаемым герметиком, пригодным для ПВХ и оцинкованной стали.

Масштаб 1:1 (1:2) (или в зависимости от печати)

Издание: 06/2020

SALAMANDER
WINDOW & DOOR SYSTEMS

AldF 20/007

Порог	Створка	Адаптер порога	Стр.
216 325	**131 030**	**216 321**	**2 (4)**

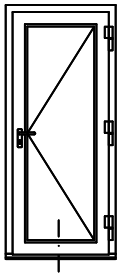

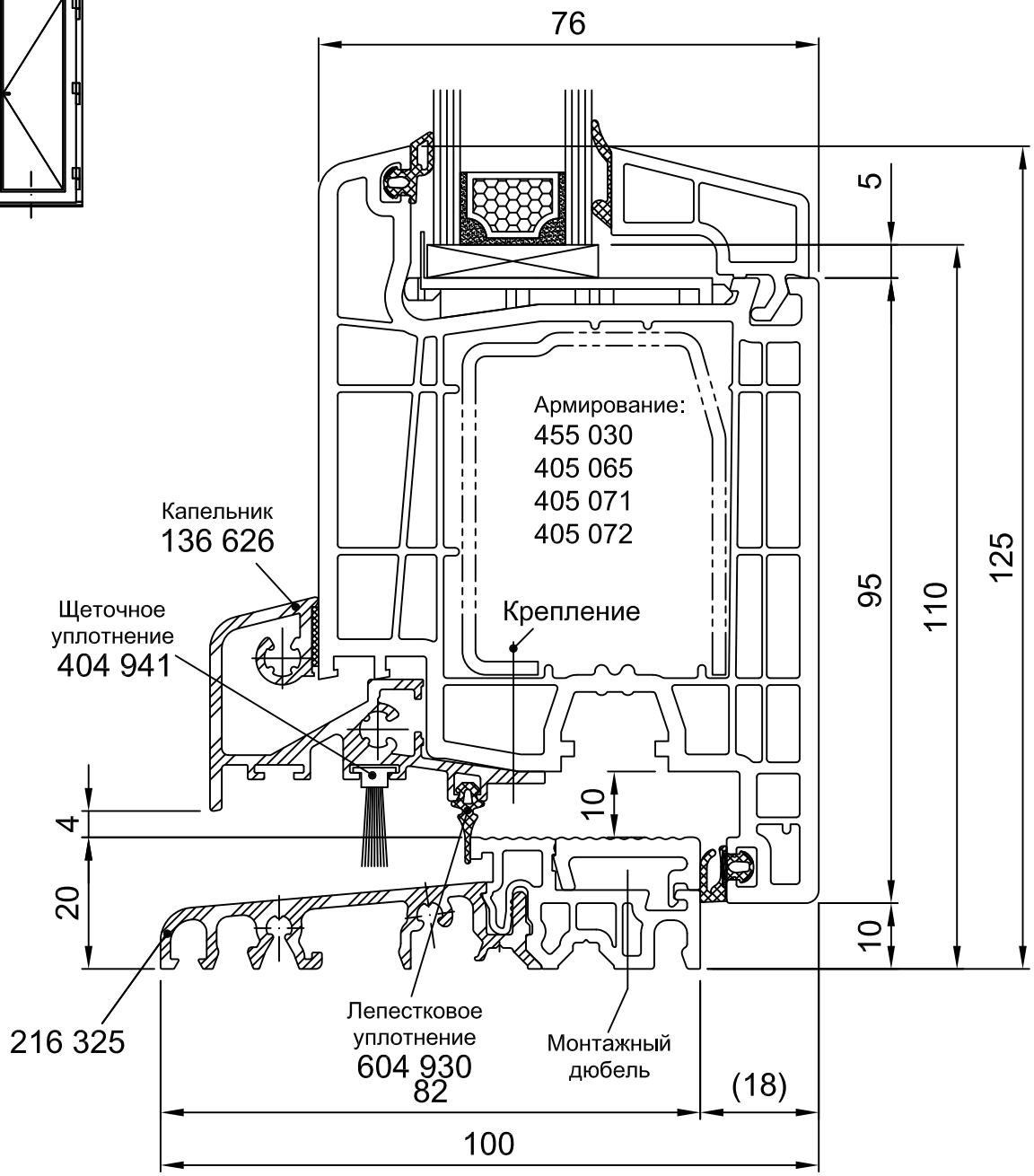

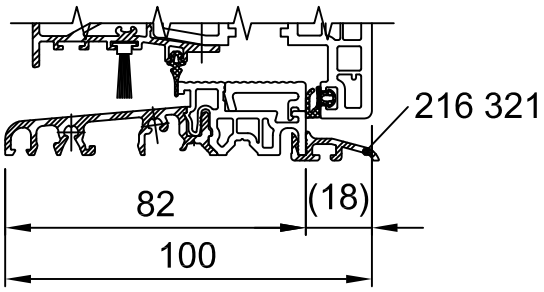

Уплотнить нетвердеющим нейтрально-отверждаемым герметиком, пригодным для ПВХ и оцинкованной стали.

Масштаб 1:1 (1:2) (или в зависимости от печати)

Издание: 06/2020

SALAMANDER
WINDOW & DOOR SYSTEMS

AldF 20/007

Порог	Створка	Стр.
216 325	**131 620, 131 360**	**3 (4)**

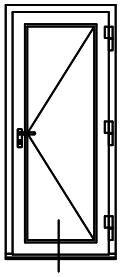

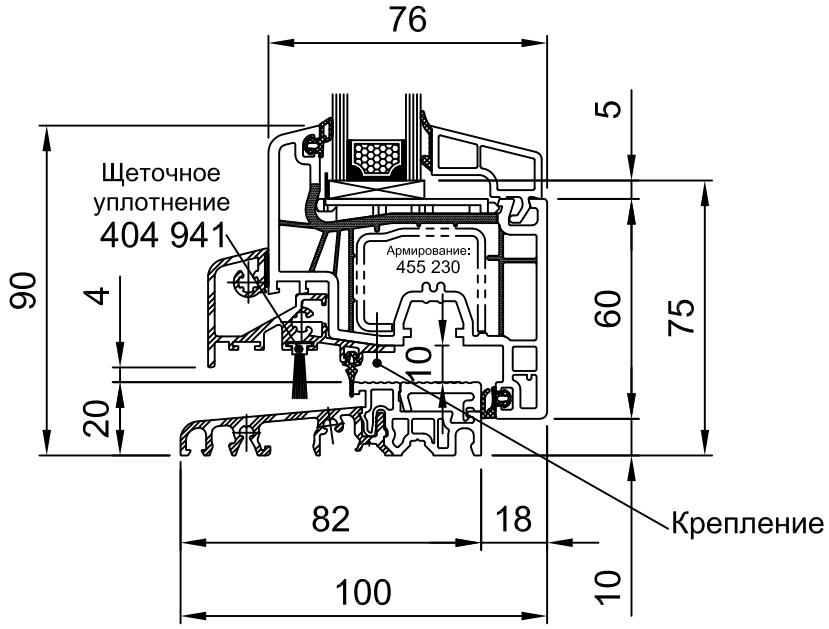

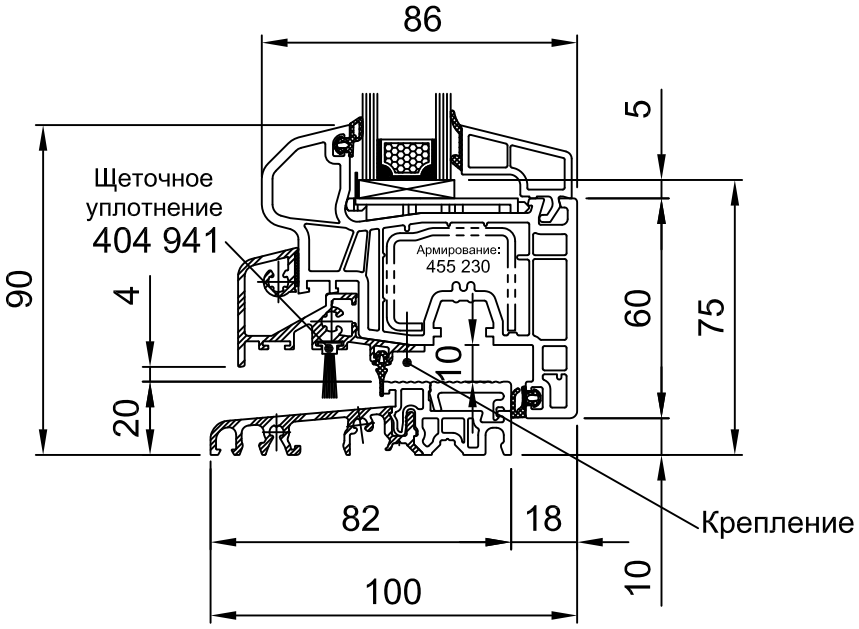

Уплотнить нетвердеющим нейтрально-отверждаемым герметиком, пригодным для ПВХ и оцинкованной стали.

Масштаб 1:2 (или в зависимости от печати)

Издание: 06/2020

SALAMANDER
WINDOW & DOOR SYSTEMS

AldF 20/007

Порог (адаптер)	Створка	Стр.
476 325	**171 020, 171 226, 171 030**	**4 (4)**

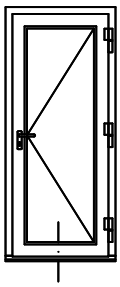

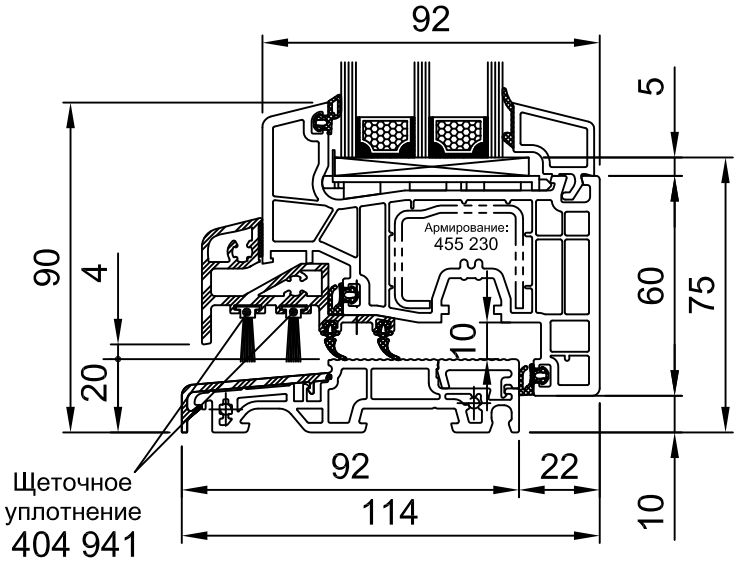

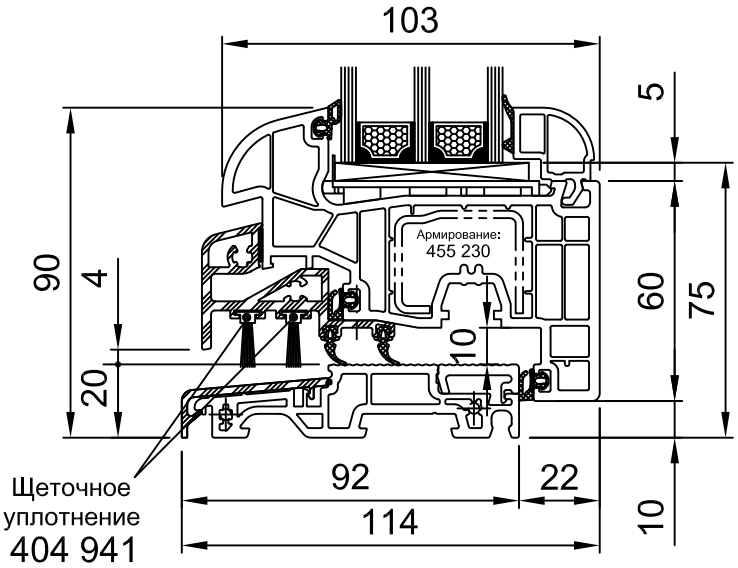

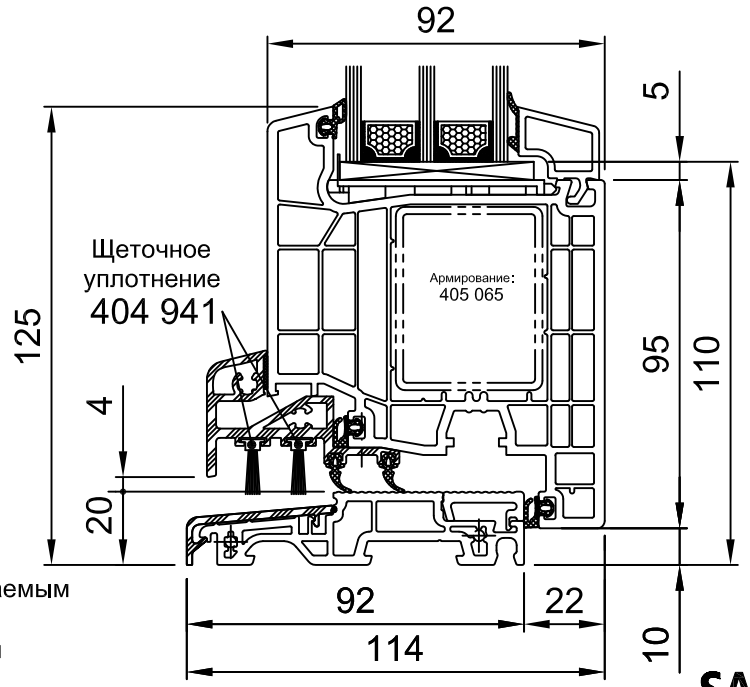

Уплотнить нетвердеющим нейтрально-отверждаемым герметиком, пригодным для ПВХ и оцинкованной стали.

Масштаб 1:2 (или в зависимости от печати)

Издание: 06/2020

SALAMANDER
WINDOW & DOOR SYSTEMS